Состав общего имущества многоквартирного дома расположенного по адресу: г. Санкт-Петербург, пос.Парголово, улица Архитектора Белова, дом 5,корпус 1, строение 1.

Перечень помещений общего пользования

Номер п/п	Инвентарный номер	Наименование помещения и его назначение в соответствии с проектом	Характеристика и площадь помещения	Перечень инженерных коммуникаций в помещении
1	2	3	4	5
1		1-Н Насосная пожаротушения	43,6	Согласно проекту
2		2-Н Электрощитовая автостоянки	4,1	Согласно проекту
3		3-Н Венткамера приточная автостоянки	31,2	Согласно проекту
4		4-Н Венткамера приточная автостоянки	13,5	Согласно проекту
5		5-Н Венткамера компенсац. автостоянки	26,3	Согласно проекту
6		6-Н Хоз. насосная, водомерный узел	19,9	Согласно проекту
7		7-Н Кабельная	17,2	Согласно проекту
8		8-Н ИТП жилья №1	31,2	Согласно проекту
9		9-Н ИТП №2 автостоянки	21,0	Согласно проекту
10		10-Н ИТП №3 нежилых помещений	21,2	Согласно проекту
11		11-Н Электрощитовая автостоянки	4,5	Согласно проекту
12		12-Н ИТП жилья №4	29,4	Согласно проекту
13		13-Н Кабельная	17,1	Согласно проекту
14		14-Н Венткамера компенсац. автостоянки	26,3	Согласно проекту
15		15-Н Венткамера приточная автостоянки	45,3	Согласно проекту
16		16-Н Помещение уборочного инвентаря	6,4	Согласно проекту
17		17-Н Помещение хран. люминисцентных ламп	11,7	Согласно проекту
18		18-Н Венткамера вытяжная автостоянки	20,7	Согласно проекту
19		21-Н Мусоросборная камера	3,1	Согласно проекту
20		23-Н Электрощитовая	16,5	Согласно проекту
21		30-Н Электрощитовая	16,2	Согласно проекту
22		33-Н Мусоросборная камера	3,1	Согласно проекту
23		35-Н ТСЖ-диспетчерская	29,3	Согласно проекту
24		1ЛК, 2ЛК лестничная клетка	6422,1	-
25		б/н1 Подвал	894,0	-

Перечень ограждающих несущих конструкций многоквартирного дома

Номер п/п	Наименование конструкции	Место расположения	Материалы отделки, облицовки конструкций
1	2	3 i	4
1	Монолитные ж/б стены	Цокольный – 24 этаж	Согласно проекту
2	Монолитные перекрытия	Цокольный – 24 этаж	Согласно проекту

Перечень оборудования, находящегося за пределами и внутри помещений многоквартирного дома

Номер п/п	Наименование оборудования	Место расположения	Характеристика и функциональное назначение оборудования
1	2	3 [ii]	4
1	Насосы хозяйственно-питьевого водоснабжения	Водомерный узел	WILO
2	Квартирные счетчики х/в и г/в	В каждом с/у	СВ-15Х, СВ-15Г
3	Насосы противопожарные	Пожарная насосная	WILO
4	Нагревательные приборы	Квартиры, МОП Арендные помещения	Радиаторы «Ростерм» Конвекторы «Универсал»
5	Вентилятор крышный противодымный		ВКОПО
6	Вентилятор настенный		ВЕНТС

Перечень объектов общего имущества, в том числе элементов озеленения и благоустройства, расположенных в границах земельного участка, на котором расположен многоквартирный дом

Номер п/п	Наименование объекта (элемента)	Место расположения	Характеристика и функциональное назначение объекта (элемента)
1	2	3	4
1	Детский игровой комплекс	Придомовая территория	Код А31.13, 1 шт.
2	Качели-балансир	Придомовая территория	Код 2102, 1 шт.
3	Качели на жесткой сцепке	Придомовая территория	Код 8024, 1 шт.
4	Карусель	Придомовая территория	Код 2301, 1 шт.
5	Песочница детская	Придомовая территория	Код 3106, 1 шт.
6	Спортивный комплекс	Придомовая территория	Код А31.14, 1 шт.
7	Спортивный комплекс	Придомовая территория	Код А31.15, 1 шт.
8	Теннисный стол	Придомовая территория	Код 7301, 1 шт.
9	Скамья спортивная с упором	Придомовая территория	Код А31.16, 1 шт.
10	Скамья спортивная	Придомовая территория	Код А31.17, 6 шт.
11	Скамья маленькая «Евро1»	Придомовая территория	Код 002205, 13 шт.
12	Скамья большая «Евро1 Лайн 320»		320х45х45, 1 шт.
13	Урна «Кельн»	Придомовая территория	Ф42х69, 11 шт.
14	Вазон маленький «Шар»	Придомовая территория	Код 1005, 8 шт.
15	Вазон большой «Джек»	Придомовая территория	Код 1006, 52 шт.

Перечень иных объектов (элементов) общего имущества многоквартирного дома

Номер п/п	Наименование объекта (элемента)	Место расположения	Характеристика и функциональное назначение объекта (элемента). Материалы отделки, облицовки объекта (элемента)
1	2	3 [iii]	4
1	1-Н - 23-Н, 27-Н - 49-Н мусоросборник	1 этаж	Согласно проекту
2	24-Н, 50-Н баковая	Чердак	Согласно проекту
3	25-Н, 51-Н помещение для щитов автоматики	Цок.этаж	Согласно проекту
4	26-Н, 52-Н машинное отделение лифтов	Цок.этаж	Согласно проекту
5	53-Н, 56-Н мусоросборная камера	1 этаж	Согласно проекту
6	54-Н, 57-Н помещение консъержа	1 этаж	Согласно проекту
7	55-Н, 58-Н, 62-Н (ч.п. 1,4,9,10) техническое помещение для прокладки инженерных коммуникаций	Цок.этаж	Согласно проекту
8	59-Н пожарная насосная	Цок.этаж	Согласно проекту
9	62-Н (ч.п. 2) помещение уборочного инвентаря	Цок.этаж	Согласно проекту
10	62-Н (ч.п. 3) ИТП (жилая часть)	Цок.этаж	Согласно проекту
11	62-Н (ч.п. 11) ИТП (арендные помещения)	Цок.этаж	Согласно проекту
12	62-Н (ч.п. 5,6,7,8) кабельная	Цок.этаж	Согласно проекту
13	62-Н (ч.п. 12) водомерный узел и хозяйственно-питьевая насосная	Цок.этаж	Согласно проекту
14	62-Н (ч.п. 13) помещение хранения люминесцентных ламп	Цок.этаж	Согласно проекту
15	65-Н помещение ТСЖ, диспетчерская	Цок.этаж	Согласно проекту
16	66-Н - 69-Н электрощитовая	Цок.этаж	Согласно проекту
17	1ЛК,2ЛК лестничная клетка	Здание	Согласно проекту
18	б/н 1 чердак	Чердак	Согласно проекту
19	б/н 2 чердак	Чердак	Согласно проекту

А К Т
разграничения границ балансовой и эксплуатационной ответственности

Границей ответственности по канализации

Является точка присоединения отводящей трубы канализации квартиры к тройнику транзитного стояка домового водоотведения.
Отводящую трубу канализации и всю канализационную разводку внутри квартиры обслуживает потребитель.
Крестовину транзитного канализационного стояка и сам стояк обслуживает исполнитель.

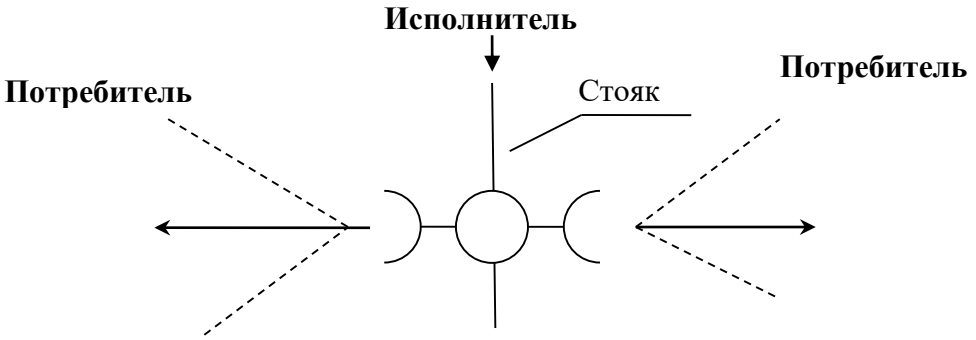

Граница раздела обслуживания по канализации между исполнителем и потребителем обозначена ----------

Границей ответственности по теплоснабжению

Являются точки первого резьбового соединения на подводящих и отводящих трубах от транзитных стояков отопления системы теплоснабжения дома к радиаторам отопления квартиры.
Подводящие и отводящие трубы и радиаторы отопления квартиры обслуживает потребитель.
Транзитный стояк отопления, подводящие и отводящие трубы системы теплоснабжения внутри квартиры обслуживает исполнитель.

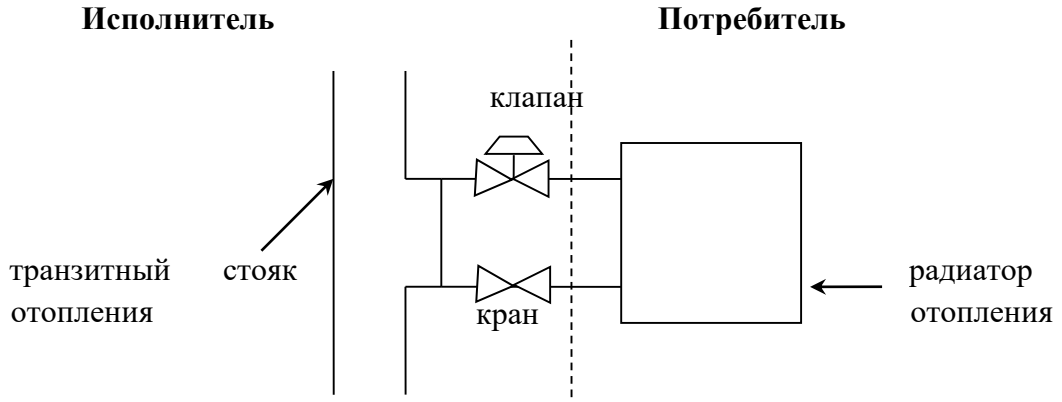

Граница раздела обслуживания по теплоснабжению между исполнителем и потребителем обозначена ----------

Границей ответственности по электроснабжению

Являются точки крепления на клеммах электрического счетчика потребителя от питающего кабеля.
Отходящие от точек крепления провода, всё электрооборудование и электрическую разводку внутри квартиры обслуживает потребитель.
Стояковую разводку, вводной выключатель и этажный электрощит обслуживает исполнитель.
Граница раздела обслуживания по электроснабжению между исполнителем и потребителем обозначена ----------

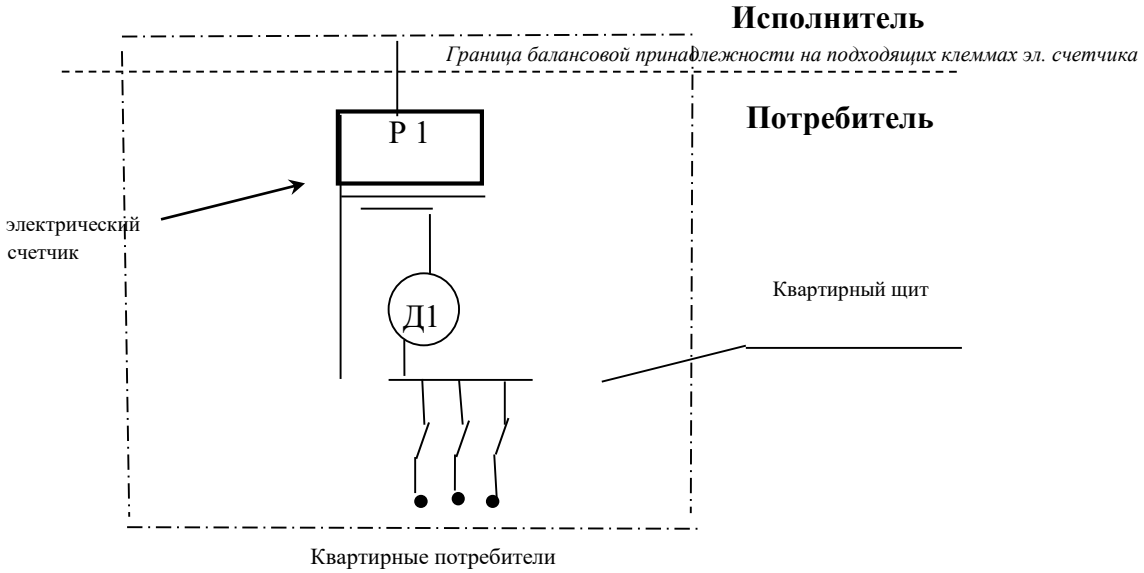

Границей ответственности по горячему и холодному водоснабжению

Является точка первого резьбового соединения от транзитного стояка водоснабжения.
Транзитный стояк обслуживает исполнитель.
Первый расположенный от стояка кран и всю водопроводную разводку внутри квартиры обслуживает потребитель.

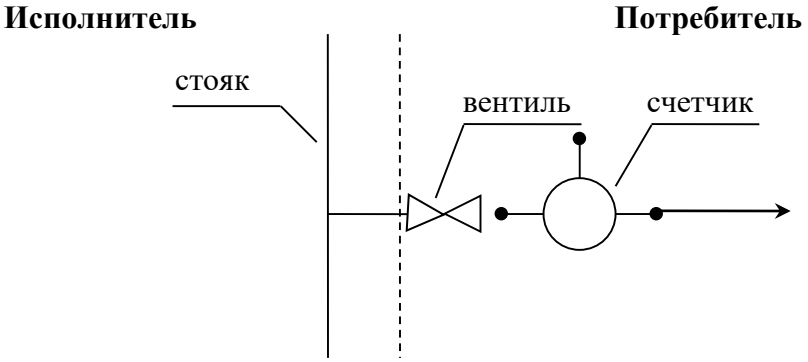

Граница раздела обслуживания по водоснабжению между исполнителем и потребителем обозначена ----------